GARDEN
EQUIPMENT

RZTK

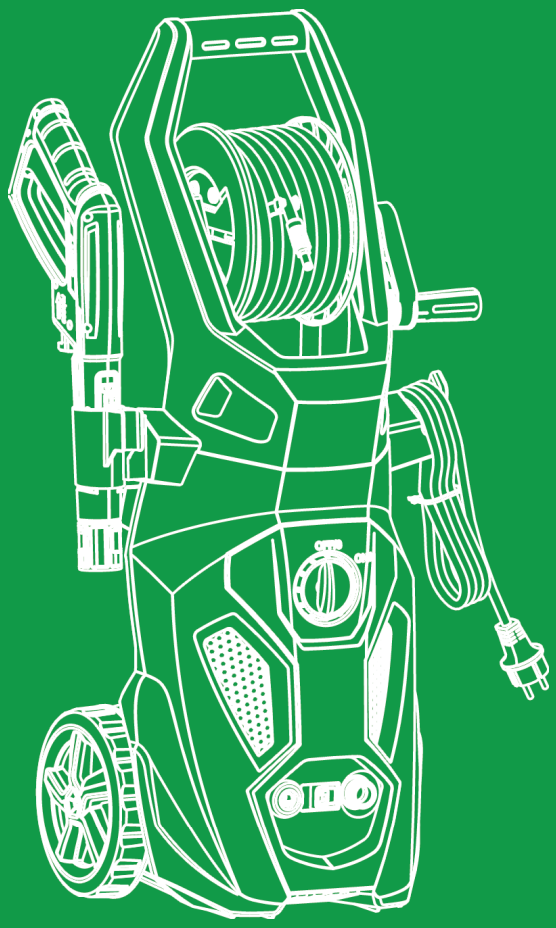

МИЙКА ВИСОКОГО ТИСКУ

W 400 | W 450 | W 500 | W 550 | W 600

Інструкція з експлуатації

ЗМІСТ

1. Передмова 2
2. Загальна інформація 2
3. Комплектація 3
4. Загальний вигляд і складові частини 4
5. Технічні характеристики 5
6. Інформація щодо безпеки 5
7. Складання виробу 10
8. Експлуатація виробу 10
9. Обслуговування 18
10. Зберігання і транспортування 18
11. Усунення несправностей 19
12. Гарантійне обслуговування 20
13. Утилізація пристрою 22

Актуальну версію інструкції з експлуатації можна знайти і завантажити на сайті rozetka.com.ua у карточці товару.

Виробник залишає за собою право на внесення змін у конструкцію, дизайн і комплектацію виробів. Зображення в інструкції можуть відрізнятися від реальних вузлів та написів на виробі.

Адреси сервісних центрів з обслуговування техніки RZTK Ви можете знайти на сайті RZTK.IN.UA

Версія інструкції № 0001

Дякуємо Вам за придбання мийки високого тиску RZTK!

1. ПЕРЕДМОВА

У цій інструкції представлені найсвіжіша (доступна на момент друку) інформація про техніку безпеки і процедури обслуговування та експлуатації мийок високого тиску RZTK. Деякі зміни, внесені виробником пізніше, можуть не відображатися в цьому документі, а також зображення та малюнки можуть відрізнятися від реального виробу. У разі виникнення проблем використовуйте корисну інформацію, розміщену в кінці посібника.

УВАГА!
Перед початком роботи з мийкою високого тиску необхідно уважно прочитати всю інструкцію з експлуатації. Це допоможе уникнути можливого травматизму та пошкодження обладнання.

2. ЗАГАЛЬНА ІНФОРМАЦІЯ

Ці електричні мийки високого тиску призначені для побутового використання, а саме: миття автомобілів, мотоциклів, катерів, фургонів, чищення плитки, дерев'яних виробів, цегляного муру, решіток для грилю, садових меблів, садової техніки тощо з температурою води не більше +50 °C.

Усі мийки оснащено самовсмоктувальним насосом, що дозволяє підключати їх до системи водопроводу та інших джерел води (дощові бочки, відра тощо). Ці моделі призначені для роботи від електричної мережі з напругою 230 В ±10 % і частотою 50 Гц.

Подвійна ізоляція струмоведучих частин від корпусу мийки забезпечує її електробезпеку.

3. КОМПЛЕКТАЦІЯ*

Мийка високого тиску – 1 од.

Пістолет – 1 од.

Шланг високого тиску – 1 од.

Насадка на пістолет розпорошувальна – 1 од.

Грязьова фреза (тільки W 500, W 550, W 600) – 1 од.

Турбощітка (тільки W 600) – 1 од.

Вбудований бачок для мийного засобу (крім W 400, W 450) – 1 од.

Пінна насадка – 1 од.

Додатковий фільтр тонкого очищення (тільки W 500, W 550, W 600) – 1 од.

Голка для прочищення сопла – 1 од.

Інструкція з експлуатації – 1 од.

* Виробник залишає за собою право на внесення змін до комплектації виробу без попереднього повідомлення про це. Актуальний перелік розміщується на сайті **rozetka.com.ua** у карточці товару.

4. ЗАГАЛЬНИЙ ВИГЛЯД І СКЛАДОВІ ЧАСТИНИ

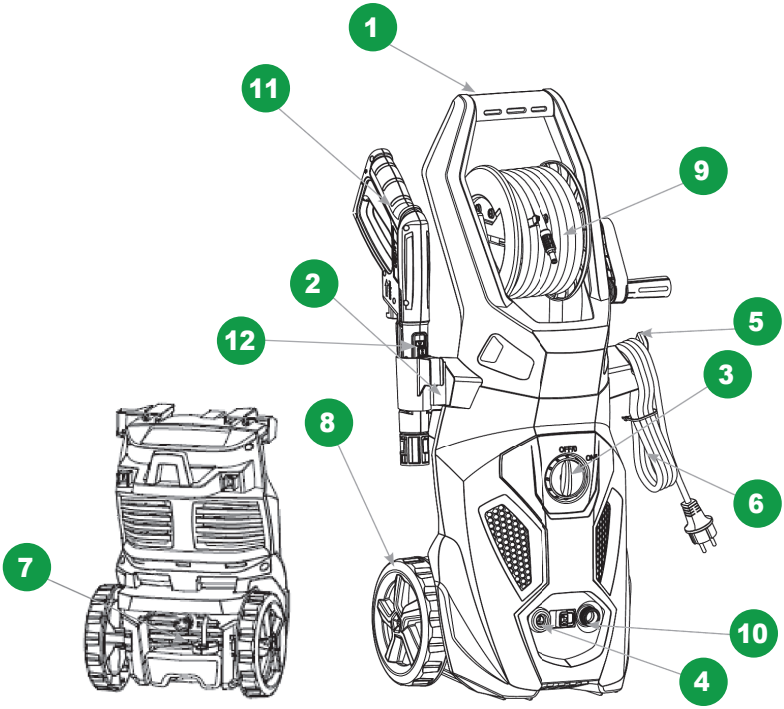

1. Рукоятка для переміщення
2. Кронштейн для кріплення аксесуарів
3. Вимикач
4. Конектор для підключення шланга високого тиску
5. Гак для кріплення кабелю живлення
6. Електричний кабель
7. Вбудований бачок для мийного засобу (W 500, W 550, W 600)
8. Колеса
9. Барабан для намотування шланга (W 550, W 600)
10. Конектор підключення води
11. Пістолет
12. Фіксатор повороту мийної фрези

5. ТЕХНІЧНІ ХАРАКТЕРИСТИКИ

Модель	W 400	W 450	W 500	W 550	W 600
Потужність, Вт	1500	1700	2000	2200	2400
Тип двигуна	щітковий	щітковий	щітковий	щітковий	щітковий
Робоча напруга, В	230 ±10 %	230 ±10 %	230 ±10 %	230 ±10 %	230 ±10 %
Частота, Гц	50	50	50	50	50
Максимальний тиск, бар	120	130	140	160	170
Продуктивність, л/год	420	450	490	550	590
Довжина шланга, м	5	5	5	8	10
Довжина кабелю, м	5	5	5	5	5
Максимальна температура води на вході, °C	50	50	50	50	50
Автостоп	•	•	•	•	•
Матеріал помпи	алюміній	алюміній	алюміній	алюміній	алюміній
Барабан для шланга	–	–	–	•	•
Вбудована ємність для шампуню	–	–	•	•	•
Колеса	–	–	•	•	•
Вага нетто, кг	4,7	4,9	8,1	8,9	9,1
Розміри упаковки (Д×Ш×В), мм	245×230×413	245×230×413	365×320×675	365×320×745	365×320×745

6. ІНФОРМАЦІЯ ЩОДО БЕЗПЕКИ

- Причитайте і завжди дотримуйтеся вказівок з техніки безпеки, що додаються до мийки. Недотримання інструкції може призвести до ураження електричним струмом, пожежі та інших небезпечних ситуацій.

- Робота з пристроєм забороняється особам, які не вивчили цю інструкцію і не пройшли інструктаж з експлуатації.
- Цей апарат не можуть використовувати діти та інші особи, чий фізичний або психічний стан потребує сторонньої допомоги та не дозволяє їм самостійно користуватися цим обладнанням без ризику для здоров'я.
- Діти мають перебувати під наглядом дорослих, їм категорично заборонено гратися з мийкою.
- Ретельно перевірте пристрій перед запуском й упевніться, що він не має дефектів. У разі виявлення зовнішніх дефектів не вмикайте апарат і зверніться до спеціалістів.
- Заборонено спрямовувати струмінь високого тиску на людей і тварин.
- Заборонено вживати алкоголь або наркотичні ліки при роботі з мийкою.
- Заборонено використовувати пристрій, перебуваючи у воді.
- Заборонено торкатися електричної вилки вологими руками.
- Заборонено розміщувати електричні з'єднання в зоні потрапляння води.
- Заборонено вмикати мийку без підключення до води.
- Заборонено використовувати для підключення гарячу воду.

УВАГА!
Під час використання мийки необхідно дотримуватися запобіжних заходів, наведених нижче.

- Перед експлуатацією пристрою уважно причитайте інструкцію.
- Зберігайте всі інструкції з техніки безпеки.
- Не використовуйте мийку, якщо Ви втомилися або перебуваєте під впливом алкоголю чи наркотичних медичних препаратів.

- Не спрямовуйте струмінь води під високим тиском на людей або тварин, щоб уникнути ризику травмування.
- Ніколи не намагайтеся чистити одяг або взуття на собі та інших людях за допомогою цього пристрою.
- Не дозволяйте дітям використовувати цей апарат.
- Щоб зменшити ризик отримання травм, не підпускайте дітей до робочої зони використання мийки.
- Вивчіть елементи керування для екстреної зупинки роботи.
- Будьте пильними: завжди слідкуйте за напрямком струменя високого тиску.
- Не допускайте перебування сторонніх осіб у робочій зоні. Оператор і люди поряд із місцем роботи повинні дотримуватися запобіжних заходів, щоб захиститися від ударів часточок, які змиваються під час очищення мийкою. Користуйтеся захисними окулярами і вдягайте захисний одяг.
- Завжди тримайте рівновагу, оскільки неприпустимо працювати з мийкою, якщо є можливість втрати рівноваги.
- Міцно тримайте розпорошувач обома руками. Під час експлуатації на нього діє навантаження до 16,4 Н.
- Перед виконанням будь-яких дій з пристроєм необхідно забезпечити його стійкість, щоб запобігти нещасним випадкам або пошкодженню внаслідок перевертання мийки. Стійкість пристрою гарантована тільки в тому випадку, якщо він встановлений на рівній поверхні.
- Забезпечте достатній дренаж робочої зони, щоб зменшити можливість падіння на слизьких поверхнях.
- Дотримуйтеся інструкцій з технічного обслуговування, зазначених у цьому посібнику.
- Щоб зменшити ризик ураження електрострумом, зберігайте всі з'єднання сухими. Не торкайтеся струмоведучих з'єднань вологими руками.

- Ізоляція мережевого кабелю не має бути пошкодженою. Якщо кабель пошкоджений, зверніться до авторизованого сервісного центру і замініть його.

Загальні запобіжні заходи під час використання мийки

- Мийка призначена для використання тільки в домашніх умовах, на відкритому повітрі.
- Шланг високого тиску може зношуватися та пошкоджуватися, не перегинайте його. Не використовуйте пошкоджений шланг.
- Не використовуйте мийку поблизу горючих матеріалів, газів чи пилу. Не дозволяється чищення під високим тиском поверхонь, що містять азбест.
- Деякі хімічні речовини або мийні засоби можуть бути шкідливими у разі їх вдихання чи проковтування, що може спричинити серйозні травми. Використовуйте респіратор або маску, коли є імовірність отруєння парами у разі вдихання. Вивчіть інструкцію, яка додається до маски, що має забезпечити необхідний захист від вдихання шкідливих парів.
- Перед введенням в експлуатацію пристрою в холодну погоду перевірте всі деталі обладнання й упевніться, що не утворюється лід. Не зберігайте пристрій після використання у місці, де температура впаде нижче 0 °C.
- Не змінюйте конструкцію мийки! Пристрої зі зламаними чи відсутніми частинами чи без них ніколи не мають експлуатуватися.
- Не відключайте шланг, коли пристрій під тиском, адже це небезпечно і може призвести до травмування.
- Не залишайте без нагляду пристрій з увімкненим вимикачем живлення.

	Увага! Під час роботи з пристроєм дотримуйтеся правил техніки безпеки.
	Увага! Ретельно вивчіть інструкцію перед експлуатацією.
	Не допускайте впливу вологи та не використовуйте пристрій у сирому приміщенні.
	Ніколи не спрямовуйте пістолет на людей або тварин, корпус мийки, електричні мережі чи будь-які електроприлади.
	Подвійна ізоляція.
	Використовуйте засоби індивідуального захисту органів зору та слуху під час роботи з мийкою.
	Не рекомендується підключати до питної водопровідної мережі. Використовуйте технічну водопровідну мережу.
	Відходи електротехнічної продукції не слід утилізувати разом із побутовими відходами. Цей прилад підлягає переробці. Звертайтеся до місцевих органів влади або продавця по пораду щодо утилізації.

УВАГА!
Недотримання вказівок щодо техніки безпеки може спричинити ураження електрострумом, травми і пожежу.

Поломка пристрою через недотримання умов експлуатації не є гарантійним випадком.

Зберігайте цю інструкцію протягом усього терміну користування мийкою високого тиску RZTK.

7. СКЛАДАННЯ ВИРОБУ

1. Вийміть виріб і всі його частини з коробки.
2. Закріпіть рукоятку за допомогою гвинтів, що додаються.
3. Встановіть гак у пази.
4. Встановіть гак на рукоятці.
5. Закріпіть барабан для шланга на рукоятці (W 550, W 600).

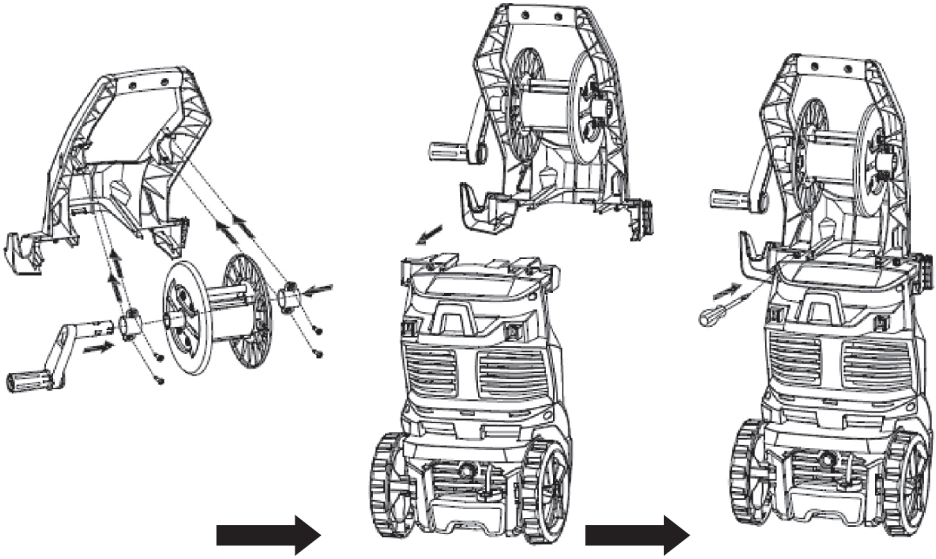

8. ЕКСПЛУАТАЦІЯ ВИРОБУ

Кабелі-подовжувачі, які не відповідають вимогам, можуть бути небезпечними. Кабелі на барабанах завжди слід розмотувати повністю, щоб запобігти їх перегріву. Якщо використовується електричний подовжувач, його штепсель і електрична розетка мають бути водонепроникними і відповідати нижчезазначеним характеристикам щодо довжини

і розміру кабелю: 1 мм^2 – макс. 12,5 м, 1,5 мм^2 – макс. 20 м, 2,5 мм^2 – макс. 30 м.

Пошкоджений кабель становить небезпеку та має бути замінений виробником, авторизованим сервісним центром або іншим кваліфікованим техніком.

Підключення до електромережі

Під час підключення мийки до електромережі слід виконувати такі рекомендації:

- Підключення пристрою до електроживлення повинен здійснювати кваліфікований електротехнік.
- При електроживленні мийки рекомендується використовувати обладнання захисту від надмірної напруги, яке вимикає електроживлення, якщо струм витоку на землю перевищить 30 мА за період 30 мс.

Підключення до водопровідної мережі

- Підключення до комунальних водопровідних мереж має здійснюватися відповідно до чинних правил.
- Підвідний шланг можна підключати до водопровідної мережі з максимальним вхідним тиском 10 бар і продуктивністю не менше 420–590 л/год (залежно від моделі).
- При підключенні до водопровідних магістралей довжина трубопроводу між краном і мийкою має бути щонайменше 10 м для поглинання можливих піків тиску (мінімальний діаметр – 4").

Підключення до зовнішніх джерел води

- Функція самовсмоктування дає змогу підключати мийки RZTK до автономних джерел водопостачання (наприклад, відро чи бочка). Використовуйте шланг зі зворотним клапаном і довжиною не більше 1,5–2 м (до комплекту поставки не входить).

- Заповніть усмоктувальний шланг водою.
- Приєднайте всмоктувальний шланг до штуцера подачі води на мийку.

УВАГА!
Використовуйте тільки чисту воду без домішок. Якщо є імовірність потрапляння у воду піску та інших часток, обов'язково використайте додатковий фільтр.

УВАГА!
Не допускайте перекручування шланга під час роботи з мийкою. Він має бути повністю розправленим або акуратно і рівно намотаним на барабан.

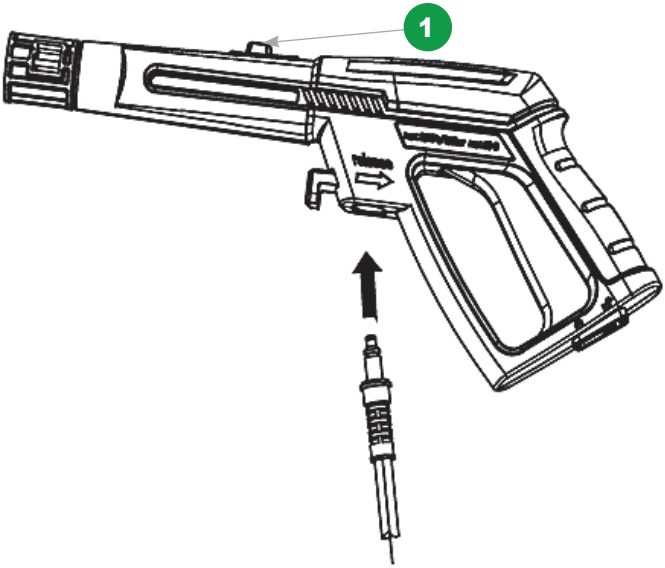

1. Вставте шланг у пістолет до появи характерного одиночного клацання.

2. Вставте регульовану форсунку в пістолет. Натисніть і поверніть за годинниковою стрілкою до жорсткої фіксації.

3. Пістолет оснащено фіксатором повороту мийної фрези (1). Для фіксації переведіть перемикач вперед.

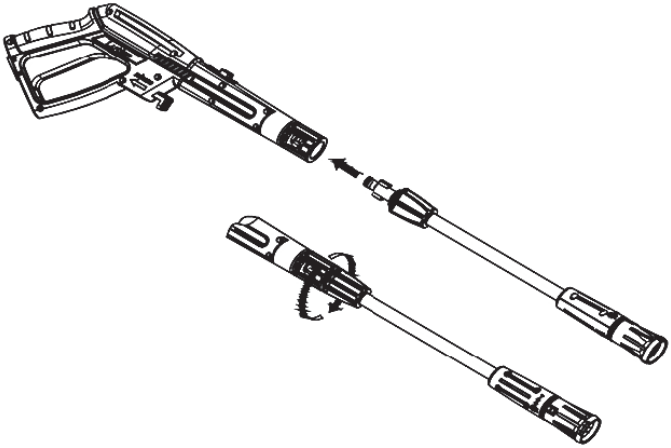

3. Під'єднайте шланг високого тиску на корпусі через спеціальний конектор (1).

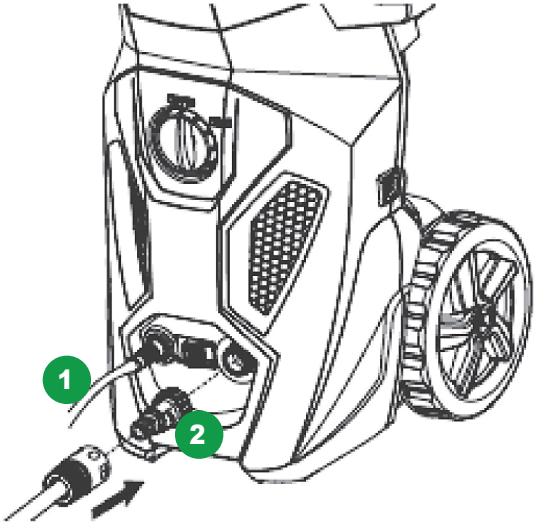

4. Видаліть транспортувальну заглушку (якщо вона встановлена) зі штуцера підведення води (2) й накрутіть на нього фільтр. Закріпіть шланг

подачі води (не входить до комплектації). Фільтр має бути завжди встановлений на вхідному штуцері для запобігання потраплянню сторонніх часток, які можуть пошкодити насос.

5. Підключіть мийку до електромережі.

Запуск мийки

1. Відкрийте кран, впевніться, що подача води максимальна.

2. Зніміть запобіжник на пістолеті й натисніть на курок, щоб випустити повітря та перевірити стабільність потоку води.

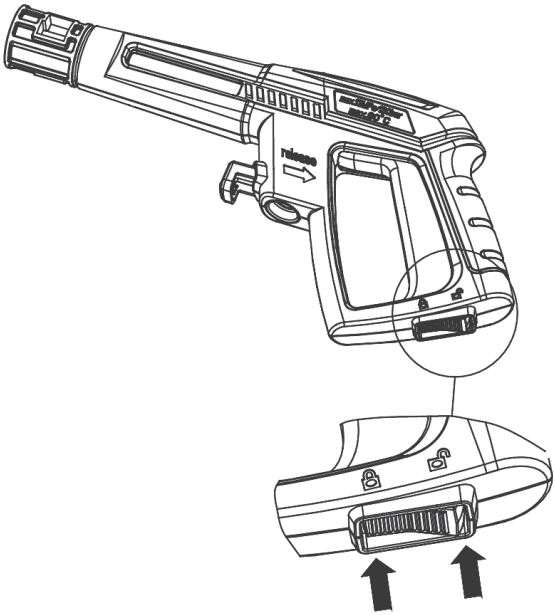

3. Переведіть вимикач у положення «ON». Двигун почне працювати, утворюючи тиск в системі. Коли тиск досягне максимуму, двигун зупиниться, і можна розпочинати використання.

Для підключення до зовнішніх джерел води мийки RZTK обладнані функцією всмоктування.

Для цього опустіть всмоктувальний шланг зі зворотним клапаном (не входить до комплекту) в ємність із водою та повторіть ті самі дії, як і під час роботи з водопровідною мережею.

Максимальна висота всмоктування становить 0,5 м. Ємність з водою краще розміщувати на одному рівні з мийкою.

4. Натисніть на курок для подачі води з пістолета.

УВАГА!
Робота мийки без води більше 2 хвилин призводить до виходу насоса з ладу.

Використання спеціальних мийних засобів

Уважно прочитайте інструкцію щодо застосування мийних засобів. Розбавляйте мийний концентрат чистою водою у співвідношенні, зазначеному виробником мийних засобів. Використовуйте «м'яку» воду: 5–7 pH.

Пінна насадка

1. Наповніть ємність пінної насадки мийною рідиною.

2. Встановіть пінну насадку на пістолет (1).

3. Пістолет має бути приєднаний до мийки шлангом високого тиску.

4. Натисніть курок для розпорошування піни.

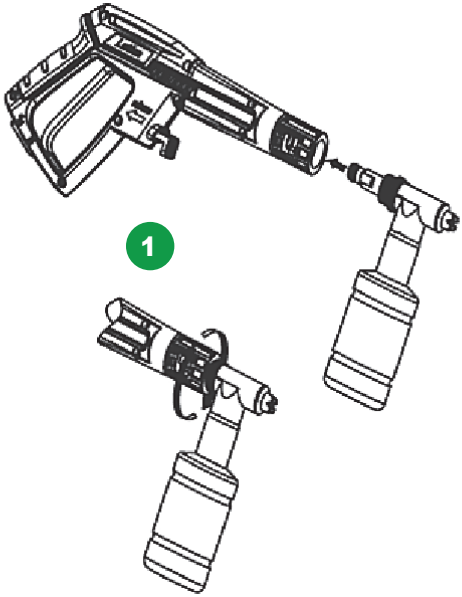

Вбудований бак для мийних засобів

Моделі мийок W 500, W 550, W 600 обладнані вбудованим баком для мийних засобів.

Мийний засіб подається тільки на низькому тиску.

1. Зніміть кришку на резервуарі для мийного засобу (2) і залийте тільки рідкий мийний засіб. Не розбавляйте його водою, вони перемішуються автоматично.

2. Встановіть регульоване сопло на пістолет і поверніть регулятор тиску так, щоб він був у режимі низького тиску (3).

3. Натискайте на курок для розпорошування мийного засобу. Пістолет має бути підключеним до шланга високого тиску.

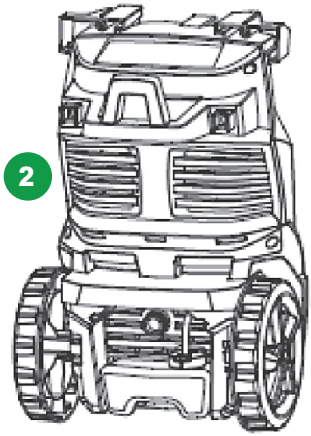

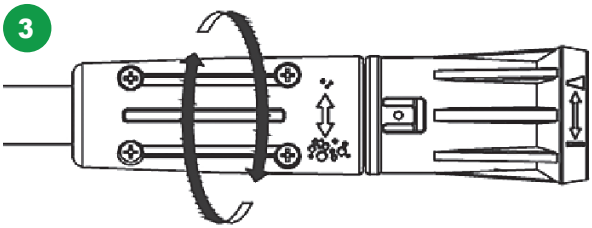

Регулювання ширини струменя

Регулювання сопла дає змогу використовувати оптимальну форму розпорошування для різних поверхонь – від широкої до точкової. При використанні мийки для очищення дерев'яних колод, сайдинга, цегляного муру, транспортних засобів тощо завжди починайте з широкого струменя, щоб уникнути пошкоджень поверхні матеріалу під час очищення.

Завжди починайте у менш помітній випробувальній зоні. Максимальна сила тиску досягається під час очищення точковим струменем.

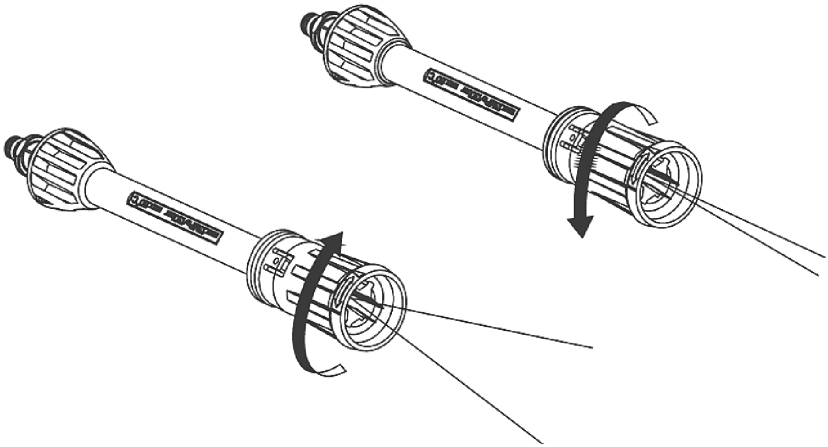

УВАГА!
Не перекручуйте регулятор далі граничного положення! Це виведе його з ладу.

До комплекту поставки входить голка для прочищення сопла. Здійснюйте очищення у разі потреби.

Вимкнення мийки

1. Відпустіть курок на пістолеті.
2. Переведіть вимикач у положення «OFF».
3. Натисніть на курок пістолета для скидання тиску.
4. Відключіть мийку від електромережі.
5. Перекрийте кран подачі води або витягніть подавальний шланг із ємності.
6. Відключіть шланг подачі води від мийки.
7. Від'єднайте шланг високого тиску від пістолета.
8. Від'єднайте шланг високого тиску від мийки.

9. ОБСЛУГОВУВАННЯ

- Завжди виймайте вилку з розетки перед виконанням технічного обслуговування мийки.
- Для збільшення терміну служби регулярно робіть обслуговування, а в разі використання в умовах підвищеної температури або запиленості частіше перевіряйте пристрій.
- Регулярно очищуйте всі з'єднання для попередження розтріскування, змащуйте гумові ущільнювачі літієвим мастилом.
- Насос високого тиску заповнений оливою на весь термін служби, тож не потребує заміни, але в разі виявлення протікань обов'язково зверніться до авторизованого сервісного центру.
- Регулярно перевіряйте фільтр очищення води, розбирайте і промивайте його в теплій мильній воді.
- Зберігайте вентиляційні отвори чистими, не допускайте потрапляння до них води. Довговічність електродвигуна залежить від доброї вентиляції.

10. ЗБЕРІГАННЯ І ТРАНСПОРТУВАННЯ

Зберігання

Зберігайте мийку в сухому, чистому приміщенні. Очищайте пристрій після кожного використання. Обов'язково від'єднуйте шланги тиску і подачі води.

Тривале зберігання

Приміщення для зберігання має бути сухим і незапиленим.

Пристрій слід зберігати у недоступному для дітей місці.

Можливі несправності слід усувати перед встановленням мийки на зберігання, щоб вона завжди була готовою до експлуатації.

Перед зберіганням в умовах знижених температур обов'язково злийте воду з насоса та просушіть його. Для цього допускається ввімкнути мийку без води на кілька секунд.

Транспортування

- Пристрій має транспортуватися в положенні, зазначеному на коробці.
- Під час вантажно-розвантажувальних робіт не допускається піддавати пристрій ударним навантаженням.
- Пристрій має бути надійно закріпленим, щоб не допускати його переміщення всередині транспортного засобу.

11. УСУНЕННЯ НЕСПРАВНОСТЕЙ

Можливі несправності	Ймовірні причини	Методи усунення
Мийка підключена до електромережі, але двигун не працює	Кабель живлення або мережева вилка пошкоджені.	Зверніться до авторизованого сервісного центру для заміни.
	Напруга в електромережі не відповідає значенню 230 В ±10 % (50 Гц).	Підключіть до відповідної напруги.
	Двигун перегрівся – спрацював тепловий захист.	Дайте двигуну охолонути приблизно 30 хвилин і знову підключіть до електромережі.
Перепади тиску, пульсуючий струмінь	Висока температура рідини, що подається.	Використовуйте рідину з температурою на вище +50 °C.
	Слабкий потік води при підключенні до водопроводу.	Відрегулюйте потік води до потрібного об'єму.

Можливі несправності	Ймовірні причини	Методи усунення
Перепади тиску, пульсуючий струмінь	Немає герметичності в системі підвідних шлангів і шлангів високого тиску.	Замініть продірявлені шланги та ущільнювачі в системах підключення.
	Забруднений фільтр очищення води.	Розберіть і промийте фільтр.
	Забруднене вихідне сопло.	Очистіть сопло спеціальним гачком (входить до комплекту поставки).
Мийка не набирає необхідний тиск	Забруднений фільтр.	Очистіть фільтр.
	Слабкий потік води при підключенні до водопроводу.	Відрегулюйте потік води до потрібного об'єму.
	Негерметична система.	Забезпечте герметичність.
	Зношені пружини клапанів.	Зверніться до авторизованого сервісного центру.
Мийний засіб не надходить до поверхні, що обробляється	Забруднення у бачку для мийних засобів, кристалізація залишків мийних засобів.	Промивайте бачок для мийних засобів після кожного використання.
	Мийний засіб надто в'язкий.	Злийте мийний засіб, промийте бачок. Використовуйте мийний засіб, рекомендований заводом-виробником.
Підтікають пістолет і насадки	Пошкодження пістолета чи насадок.	Замініть.

12. ГАРАНТІЙНЕ ОБСЛУГОВУВАННЯ

Пристрої **RZTK** проходять обов'язкову сертифікацію відповідно до Технічного регламенту про безпеку машин та обладнання. Використання, техобслуговування і зберігання пристрою **RZTK** мають здійснюватися точно, як описано в цій інструкції з експлуатації.

Термін служби виробу становить 5 років.

Після закінчення цього терміну виробник не несе відповідальності за безпечну роботу виробу, а також за заподіяння шкоди здоров'ю чи майну.

Гарантійний термін обслуговування становить 2 роки.

Виробник не несе відповідальності за всі пошкодження і збиток, спричинені недотриманням вказівок з техніки безпеки і технічного обслуговування.

Насамперед це поширюється на:

- використання виробу не за призначенням;
- використання недопущених виробником мастильних матеріалів, бензину і моторної оливи;
- технічні зміни виробу;
- непрямі збитки внаслідок подальшого використання виробу з несправними деталями.

Усі роботи, наведені в розділі про технічне обслуговування, мають здійснюватися регулярно. Якщо користувач не може виконувати ці роботи з техобслуговування самостійно, то слід звернутися до авторизованого сервісного центру для оформлення замовлення на виконання необхідних робіт. Список адрес Ви зможете знайти на нашому офіційному інтернет-сайті:

RZTK.IN.UA

Виробник не несе відповідальності у разі заподіяння шкоди через пошкодження внаслідок невиконаних робіт з техобслуговування.

До таких пошкоджень, крім іншого, належать:

- корозійні пошкодження та інші наслідки неправильного зберігання;
- пошкодження внаслідок застосування неоригінальних запчастин;
- пошкодження внаслідок робіт з техобслуговування та ремонту, які здійснювалися неуповноваженими спеціалістами.

13. УТИЛІЗАЦІЯ ПРИСТРОЮ

- Пристрій, інструкцію з експлуатації та все комплектування слід зберігати протягом усього терміну експлуатації. Має бути забезпечений вільний доступ до всіх деталей і необхідної інформації для всіх користувачів пристрою.
- Цей пристрій і комплектувальні вузли виготовлені з безпечних для довкілля та здоров'я людини матеріалів і речовин.
- Проте, для запобігання негативному впливу на навколишнє середовище, після завершення використання пристрою або терміну його служби чи у разі непридатності для подальшої експлуатації пристрій належить здати в приймальні пункти з переробки металобрухту і пластмас.
- Утилізація пристрою і комплектувальних вузлів полягає в його повному розбиранні та подальшому сортуванні за видами матеріалів і речовин для подальшого переплавлення або використання для вторинної переробки.
- Після завершення терміну служби пристрій має бути утилізований відповідно до норм, правил і способів, що діють у місці утилізації побутових приладів.
- Утилізація пристрою має бути проведена без нанесення екологічних збитків довкіллю.
- Технічні рідини (паливо, олива) необхідно утилізувати окремо, відповідно до норм утилізації відпрацьованих нафтопродуктів, що діють у місці утилізації.
- Не виливайте відпрацьовану оливу в каналізацію або на землю. Вона має зливатися в спеціальні ємності та відправлятися в пункти збирання і переробки відпрацьованих олив.

У разі виникнення питань щодо товару і сервісу звертайтеся за:

• телефоном гарячої лінії
0800 331 319
9:00-18:00 Пн-Пт
(безкоштовно)

• адресою електронної пошти:
support@rztk.in.ua

Ми завжди раді Вам допомогти!

GARDEN
EQUIPMENT

RZTK

rztk.in.ua